# Насос циркуляц. (отопл.) LPA 25-60 180 UNIPUMP

Циркуляционные резьбовые (муфтовые) насосы · Артикул 71370 · Серия LPA

UNIPUMP
Насосное оборудование

## 1. Обзор

Циркуляционные насосы серии LPA оснащены электронным блоком управления, который позволяет задавать различные режимы работы насоса (пропорциональное регулирование с самым высоким и самым низким постоянным значением напора, поддержание постоянного давления, работа на одной из трех фиксированных скоростей вращения, ночное снижение мощности). Блок частотного регулирования позволяет автоматически согласовывать мощность насоса с фактическим перепадом давлений, что обеспечивает высокую энергоэффективность насоса. Насос имеет удобную панель управления, может работать в автоматическом режиме (заводская настройка), который адаптирует насос к потребностям конкретной системы отопления и позволяет не производить дополнительные настройки. Насосы серии LPA отличает низкий уровень шума и низкое энергопотребление.

### Основные данные

| | |
|---|---|
| Максимальная мощность, Вт | 45 |
| Максимальный напор, м | 6 |
| Максимальная производительность, м3/ч | 3,6 |
| Максимальная производительность, л/мин | 60 |
| Максимальная температура перекачиваемой жидкости, °C | +2...+95 |
| Ответные соединения | Да |

## 2. Гидравлические характеристики

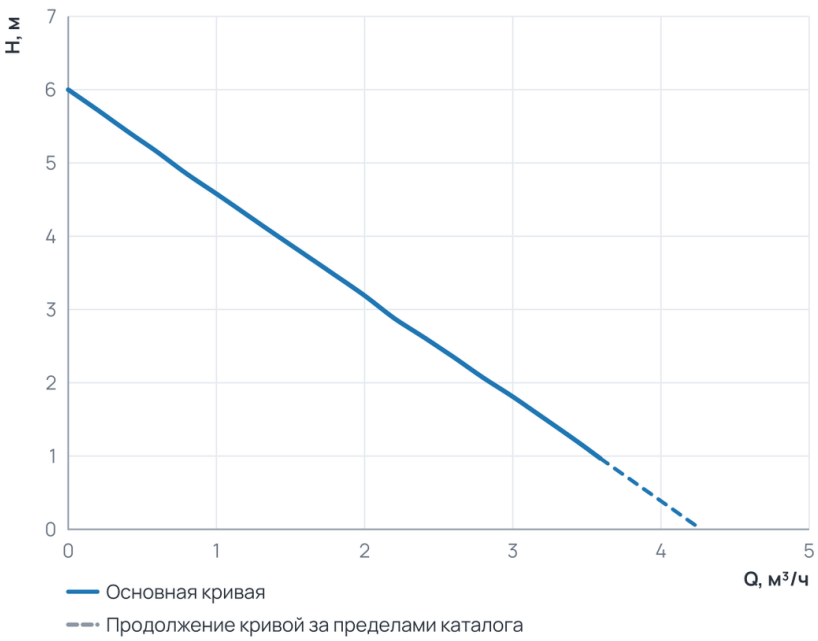


### Рабочий диапазон

| | |
|---|---|
| Подача Q | 0 ... 3,6 м³/ч |
| Напор H | 1 ... 6 м |

Пунктир на диаграмме — продолжение кривой за пределами каталога производителя.

## 3. Технические данные

### Общие сведения

| | | | |
|---|---|---|---|
| Тип | Насос | Серия | LPA |
| Группа | 25-60 | Сдвоенный | Нет |
| Вид насоса | Центробежный | Назначение | Отопление |
| Гарантия, мес | 24 | Уровень шума, дБ | 45 |
| Ответные соединения | Да | Страна производства | Китай |

### Гидравлические данные

| | | | |
|---|---|---|---|
| Максимальный напор, м | 6 | Максимальное давление в системе, бар | 10 |
| Максимальная производительность, м3/ч | 3,6 | Максимальная производительность, л/мин | 60 |

### Перекачиваемая среда

| | | | |
|---|---|---|---|
| Температура окружающей среды, °C | +1...+40 | Максимальное содержание этиленгликоля, % | 50 |
| Максимальная температура перекачиваемой жидкости, °C | +2...+95 | | |

### Материалы

| | | | |
|---|---|---|---|
| Материал корпуса | Чугун | Материал обмотки статора | Медь |

### Монтаж и присоединение

| | | | |
|---|---|---|---|
| Вес, кг | 2,95 | Длина, мм | 155 |
| Высота, мм | 185 | Ширина, мм | 200 |
| Присоединение | Муфтовое | Монтажная длина, мм | 180 |
| Присоединительный размер | 1½ × 1" | Диаметр условного прохода, мм | 25 |
| Страна производства (Циркуляционные резьбовые (муфтовые) насосы) | Китай | Макс. мощность котла (кВт) (Циркуляционные резьбовые (муфтовые) насосы) | 0 |

### Электродвигатель

| | | | |
|---|---|---|---|
| Степень защиты | IP44 | Номинальный ток, А | 0,38 |
| Количество скоростей | 8 | Параметры электросети | ~230В; 50Гц |
| Максимальная мощность, Вт | 45 | Максимальная мощность, кВт | 0,005...0,045 |
| Частотное регулирование двигателя | Да | | |

## 4. Габаритные размеры

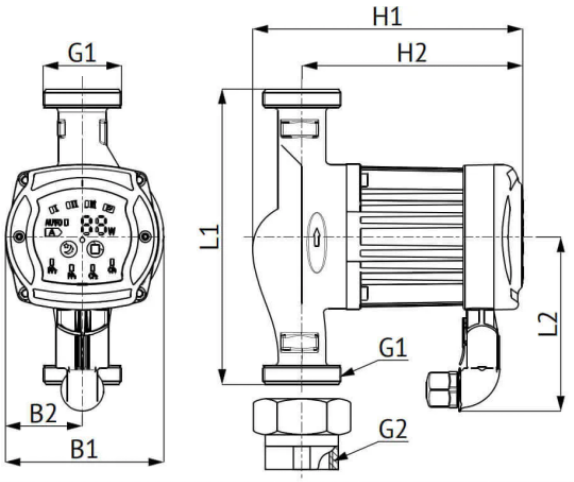


| Модель | Габаритные и установочные размеры, мм | | | | | | Присоед. размеры, дюйм | |
|---|---|---|---|---|---|---|---|---|
| | L1 | L2 | B1 | B2 | H1 | H2 | G1 | G2 |
| LPA 20-40 | 130 | 106 | 96 | 46 | 165 | 136 | 1 | ¾ |
| LPA 25-40 | 180 | 106 | 96 | 46 | 165 | 136 | 1½ | 1 |
| LPA 32-40 | 180 | 106 | 96 | 46 | 165 | 136 | 2 | 1¼ |
| LPA 20-60 | 130 | 106 | 96 | 46 | 165 | 136 | 1 | ¾ |
| LPA 25-60 | 180 | 106 | 96 | 46 | 165 | 136 | 1½ | 1 |
| LPA 32-60 | 180 | 106 | 96 | 46 | 165 | 136 | 2 | 1¼ |
| LPA 25-80 | 180 | 90 | 129 | 64,5 | 236 | 184 | 1½ | 1 |
| LPA 32-80 | 180 | 90 | 129 | 64,5 | 236 | 184 | 2 | 1¼ |

## 5. Данные для заказа

| | |
|---|---|
| Наименование | Насос циркуляц. (отопл.) LPA 25-60 180 UNIPUMP |
| Артикул | 71370 |
| Производитель (марка) | UNIPUMP |
| Серия | LPA |
| Вид оборудования | Циркуляционные резьбовые (муфтовые) насосы |
| Вес, кг | 2,95 |
| Гарантия, мес | 24 |
| Страна производства | Китай |
| Страна производства (Циркуляционные резьбовые (муфтовые) насосы) | Китай |

## 6. Документация

### Инструкции и паспорта

- Инструкция UNIPUMP серии LPA

### Разрешительные документы

- Сертификат соответствия
- Декларация о соответствии
- Декларация о соответствии 2

Документы прилагаются к товару — в карточке товара и в архиве документов для тендера.